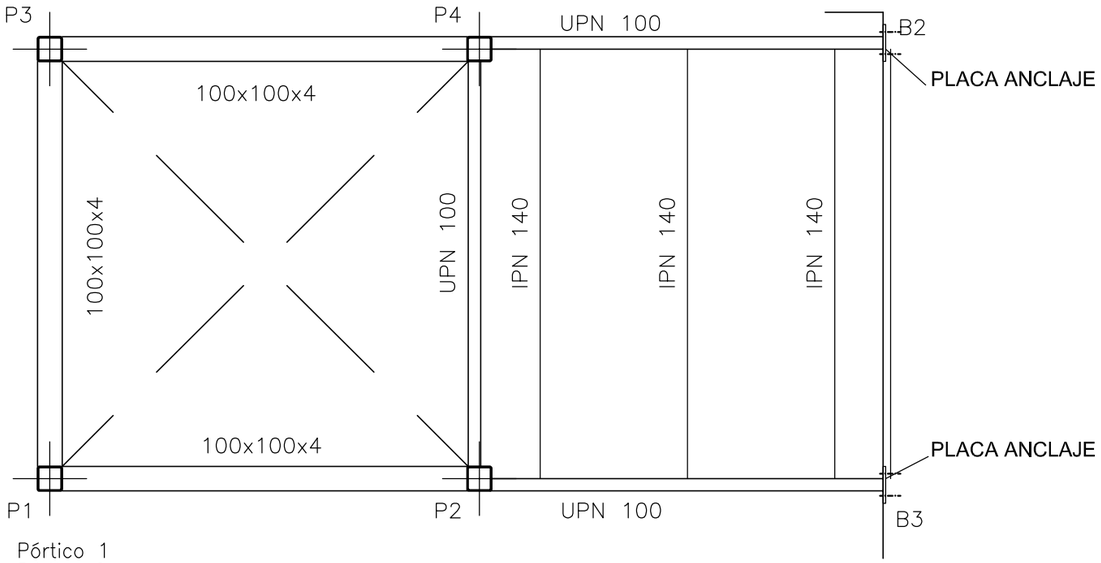

Pórtico 1
Pórtico 2
Pórtico 3

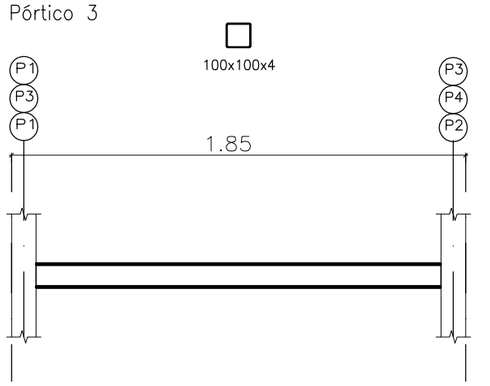

Pórtico 4

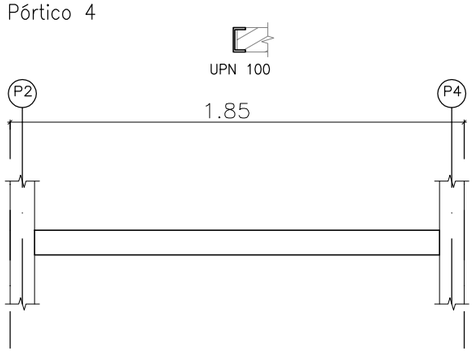

Pórtico 5
Pórtico 6

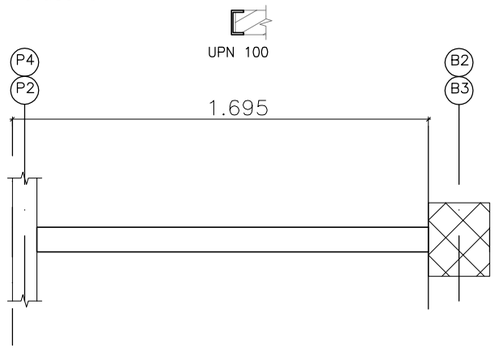

PLACA ANCLAJE

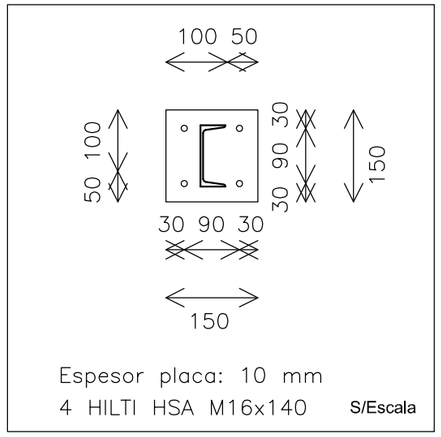

Forjados niveles 2 a 6
Replanteo
Acero laminado y armado: S275
Acero conformado: S275
Aceros en forjados: B 500 S, Ys=1.15
Escala: 1:25

Forjados niveles 2 a 6
Despiece de vigas
Acero laminado en perfiles: S275
Acero conformado en perfiles: S275
Escala 1:25

Sección tipo del forjado

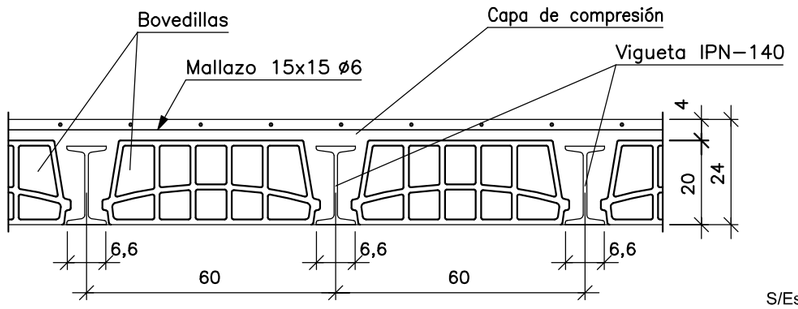

NOTA
En obra se puede cambiar esta solución por forjado de losa mixta
Hormigón: HA-25, Yc=1.5
Chapa Colaborante TIPO HIANSA/ MT-60
Canto total: 10.0 cm. / con mallazo

EXPEDIENTE			
IMPLANTACIÓN DE ASCENSOR			
SITUACION			
PLAZA DEL GENERAL CANO 1. MALAGA			
PROMOTOR			
INSTITUTO MUNICIPAL DE LA VIVIENDA. AYTO. DE MÁLAGA			
PLANO			
FORJADOS NIVELES 2 A 6			
HOJA	ESCALA	FECHA	REF.
9	1/25	SEP- 2016	03/PA

Ayuntamiento de Málaga
Instituto Municipal de la Vivienda

JUAN JOSE GUTIERREZ BLANCO
a r q u i t e c t o

VISADO ESTATUTARIO
30/11/2016 - NºExp. 2016/003887/001
COLEGIO DE ARQUITECTOS DE MÁLAGA
El presente visado acredita expresamente las siguientes circunstancias:
- La identidad y habilitación profesional del arquitecto autor del trabajo
- La integridad formal y corrección documental según normativa aplicable
GUTIERREZ BLANCO, JUAN JOSE