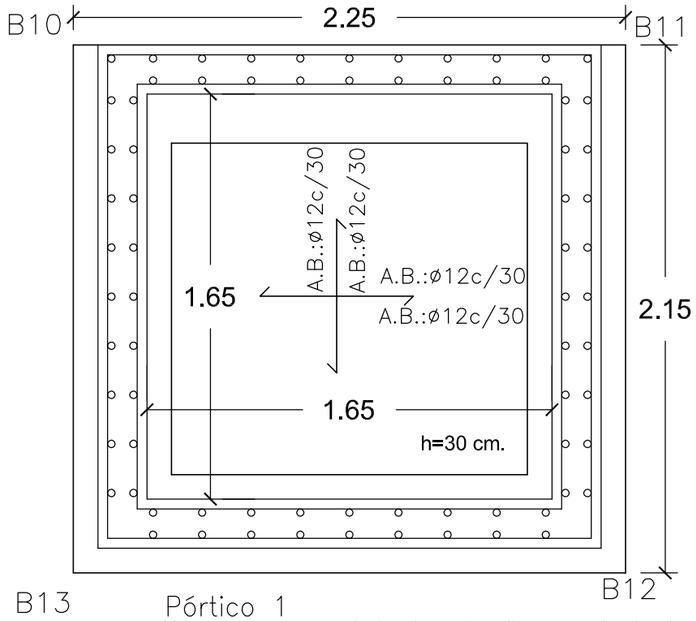

LOSA FOSO
Replanteo
Hormigón: HA-30, Yc=1.5
Aceros en cimentación: B 500 S, Ys=1.15
Armadura base en losas de cimentación
Superior: ø12 cada 30 cm
Inferior: ø12 cada 30 cm
No detallada en plano
Escala: 1:25

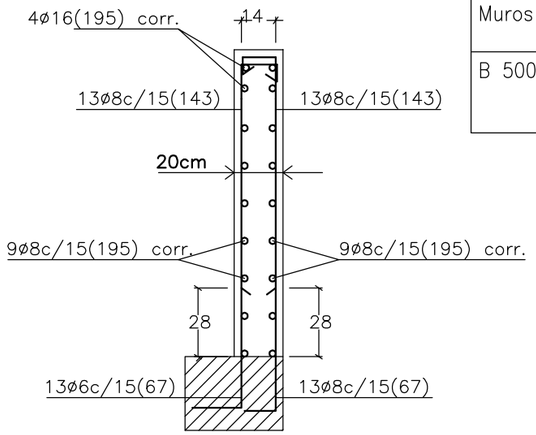

Ver plano de vigas.

Resumen Acero Muros de hormigón armado		Long. total (m)	Peso+10% (kg)	Total
B 500 S, Ys=1.15	ø8	373.4	162	
	ø16	31.2	54	216

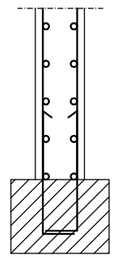

Con viga centrada.

Pórtico 1
Ver arranques en el despiece de pilares o alzado de muros

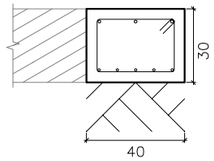

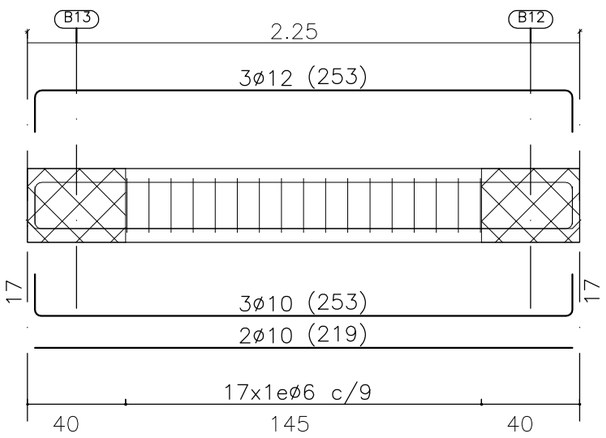

Pórtico 2
Ver arranques en el despiece de pilares o alzado de muros

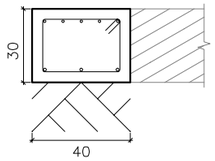

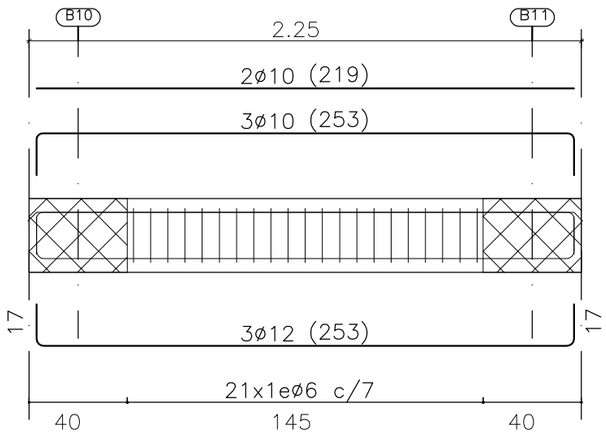

Pórtico 3
Pórtico 4
Ver arranques en el despiece de pilares o alzado de muros

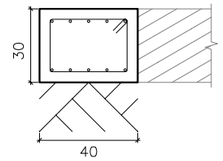

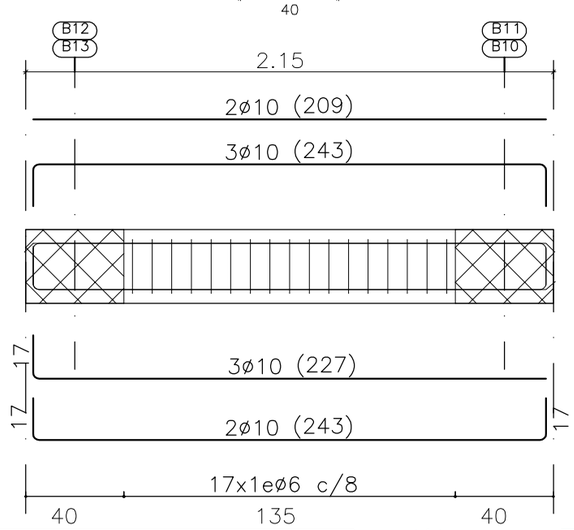

VIGAS LOSA
Despiece de vigas
Hormigón: HA-30, Yc=1.5
Acero en barras: B 500 S, Ys=1.15
Acero en estribos: B 500 S, Ys=1.15
Escala 1:25

NOTA: SE EJECUTARÁ INSTALACIÓN PUESTA A TIERRA INDEPENDIENTE
CON PICA DE ACERO Y CABLEADO DE COBRE, CONECTÁNDOSE LA ESTRUCTURA.

EXPEDIENTE			
IMPLANTACIÓN DE ASCENSOR			
SITUACION			
PLAZA DEL GENERAL CANO 1. MALAGA			
PROMOTOR			
INSTITUTO MUNICIPAL DE LA VIVIENDA. AYTO. DE MÁLAGA			
PLANO			
LOSA Y MUROS FOSO ASCENSOR			
HOJA	ESCALA	FECHA	REF.
8	1/25	SEP- 2016	03/PA

Ayuntamiento de Málaga
Instituto Municipal de la Vivienda

JUAN JOSE GUTIERREZ BLANCO
a r q u i t e c t o

INSTITUTO MUNICIPAL DE LA VIVIENDA, AYTO. DE MÁ
IMPLANTACION DE ASCENSOR EN EDIFICIO EXISTEN
29003 - MALAGA

GUTIERREZ BLANCO, JUAN JOSE

El presente visado acredita expresamente las siguientes circunstancias:
- La identidad y habilitación profesional del arquitecto autor del trabajo
- La integridad formal y corrección documental según normativa aplicable

VISADO ESTATUTARIO
30/11/2016 - NºExp. 2016/003887/001
COLEGIO DE ARQUITECTOS DE MÁLAGA