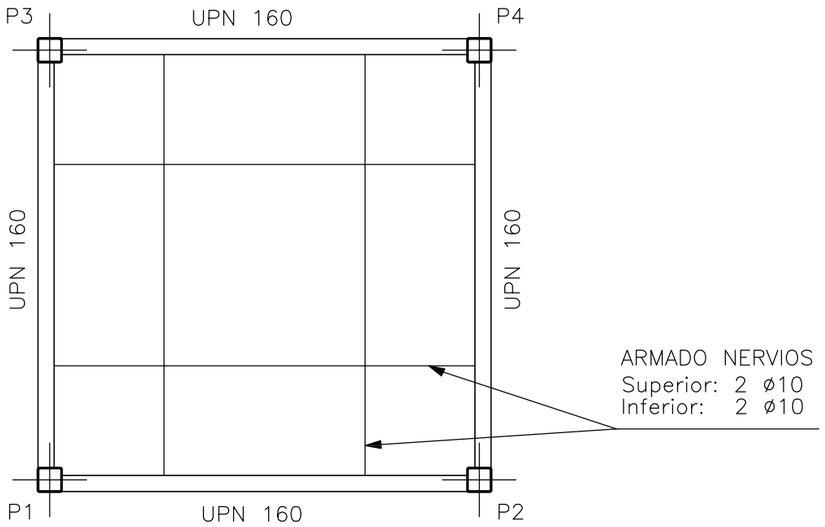

Pórtico 1
Pórtico 2
Pórtico 3
Pórtico 4

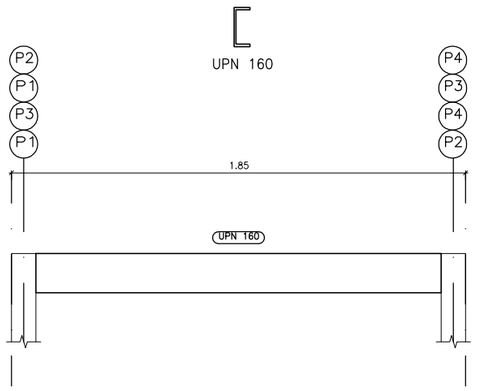

Forjado nivel 7
Despiece de vigas
Acero laminado en perfiles: S275
Escala 1:25

Apoyo en extremo de vano sobre viga metálica. Forjado reticular. Bloques perdidos.

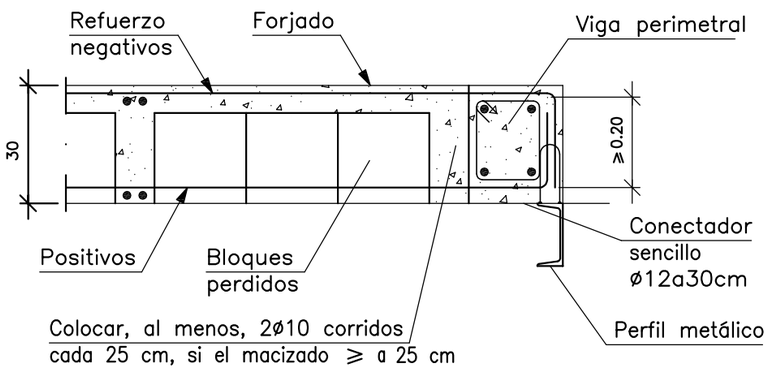

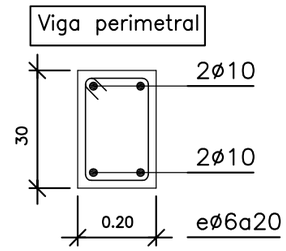

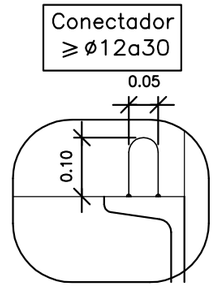

S/Escala

Sección tipo del forjado

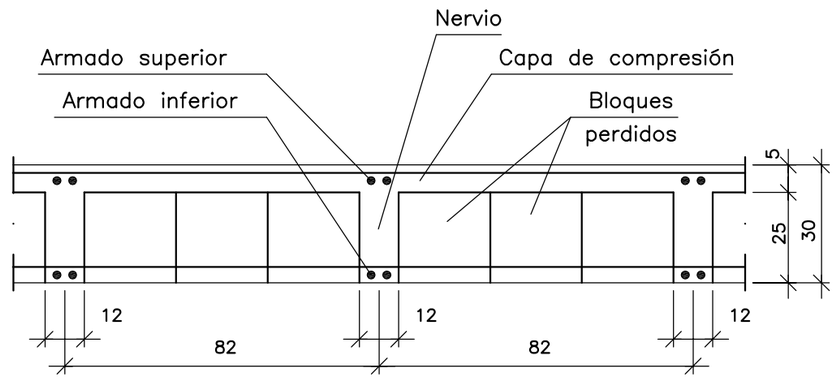

S/Escala

Forjado nivel 7
Replanteo
Hormigón: HA-25, Yc=1.5
Acero laminado y armado: S275
Aceros en forjados: B 500 S, Ys=1.15
Escala: 1:25

NOTA
En obra se puede cambiar esta solución por losa maciza de hormigón armado
Hormigón: HA-25, Yc=1.5
Armadura: B 500 S, Ys=1.15
Superior: ø10 cada 15 cm
Inferior: ø10 cada 15 cm

EXPEDIENTE			
IMPLANTACIÓN DE ASCENSOR			
SITUACION			
PLAZA DEL GENERAL CANO 1. MALAGA			
PROMOTOR			
INSTITUTO MUNICIPAL DE LA VIVIENDA. AYTO. DE MÁLAGA			
PLANO			
FORJADO NIVEL 7			
HOJA	ESCALA	FECHA	REF.
10	1/25	SEP- 2016	03/PA

Ayuntamiento de Málaga
Instituto Municipal de la Vivienda

JUAN JOSE GUTIERREZ BLANCO
a r q u i t e c t o

VISADO ESTATUTARIO
30/11/2016 - NºExp. 2016/003887/001
COLEGIO DE ARQUITECTOS DE MÁLAGA

El presente visado acredita expresamente las siguientes circunstancias:
- La identidad y habilitación profesional del arquitecto autor del trabajo
- La integridad formal y corrección documental según normativa aplicable

GUTIERREZ BLANCO, JUAN JOSE

INSTITUTO MUNICIPAL DE LA VIVIENDA, AYTO. DE MÁ
IMPLANTACION DE ASCENSOR EN EDIFICIO EXISTEN
29003 - MALAGA